Automat na huštění pneumatik REDATS

TI – 120

TI – 140



ORIGINÁLNÍ NÁVOD K POUŽITÍ
verze V.1.0 srpen 2025

Před zahájením práce se zařízením si prosím pečlivě prostudujte tento návod k obsluze.

WWW.AREALNIPRAVKY.CZ

Obsah

1. Informace a bezpečnostní pokyny....3
2. Skladování a čištění....3
3. Technické údaje....4
4. Úvod do rozhraní displeje....4
5. Funkce produktu....5
6. Příprava k provozu....5
7. Hustění pneumatik....6
8. Vysvětlení kódů....7
9. Každodenní údržba....8
Záruční podmínky a záruční list....9
Prohlášení o shodě s předpisy EU....11

WWW.ARETACNI-PRIPRAVKY.CZ

1. Bezpečnostní informace a upozornění

Před použitím hustilky si pečlivě přečtěte návod k použití, abyste se ujistili, že zařízení funguje správně. Hustilka je vhodná pro měření tlaku v pneumatikách všech osobních automobilů a motocyklů. Je určena k huštění a vypouštění vzduchu z pneumatik automobilů a motocyklových pneumatik. Lze jej použít k nafukování gumových člunů, nafukovacích hraček a míčů, je však nutné pečlivě kontrolovat dobu huštění a postupovat opatrně, aby se předešlo nehodám, jako je například prasknutí. Napájecí část zařízení je pod vysokým napětím. Je třeba dbát opatrnosti. Používejte zařízení v rámci přípustného vstupního tlaku pumpy.

- Je zakázáno pumpovat automobilové pneumatiky tlakem vyšším než 7 barů a pneumatiky velkých vozidel tlakem vyšším než 13 barů.
- Tlak v pneumatikách nesmí překročit hodnotu stanovenou pro danou pneumatiku.
- Tlak v pneumatikách motocyklů nesmí překročit hodnoty mimo rozsah snímače.
- Používejte filtrovaný stlačený vzduch.
- Při huštění pneumatik motocyklů musí být model vozidla nastaven do režimu motocykl.
- Před použitím pumpy musí být sešlápnutá brzda vozidla.
- Nedotýkejte se přijímače ostrými předměty, abyste zabránili jeho poškození.
- Příliš vysoký vstupní tlak způsobí spuštění bezpečnostního ventilu a odvod přebytečného plynu. Vypněte zdroj plynu nebo snižte vstupní tlak. Před obnovením provozu počkejte, až se bezpečnostní ventil automaticky vrátí do provozního stavu.
- Nepoužívejte poškozené ani staré pneumatiky.
- Nevystavujte zařízení dešti.
- Během přepravy zařízení neobracujte dnem vzhůru.
- Nenechávejte nafukovač spadnout s velkou silou, abyste zabránili poškození desky elektronického obvodu.
- Je zakázáno nafukovat ústa, uši, oči atd. osob nebo zvířat pomocí nafukovací hadičky nebo provádět jiné činnosti, které by mohly způsobit ohrožení nebo poškození zdraví.
- Demontáž horního krytu plnicího zařízení je zakázána osobám bez příslušné kvalifikace.
- Obsluha zařízení neoprávněnými osobami je zakázána.
- Zařízení lze používat jak v interiéru, tak i venku.

2. Skladování a čištění

- Pokud zařízení nepoužíváte, skladujte jej na chladném a suchém místě a zajistěte, aby k němu neměly přístup děti.
- V případě nerovnoměrného proudění vzduchu do filtru nebo snížené rychlosti plnění může být příčinou ucpání hlavního filtru, síťky filtru na vstupu vzduchu nebo síťky filtru na plnicím otvoru . Doporučuje se provést demontáž zařízení v souladu s aktuálním technickým stavem a provést pravidelné čištění filtračních prvků.
- Zařízení lze používat jak v interiéru, tak i venku, nemělo by se však provozovat přímo pod širým nebem.
- S výrobkem zacházejte opatrně, nedopouštějte jeho pád.
- Likvidace zařízení musí být provedena správným způsobem, v souladu s platnými předpisy a pokyny příslušných orgánů
- V případě, že je nutné použít plnicí hadici větší délky, obraťte se na oddělení poprodejního servisu výrobce.

WWW.AUTACNI-PRIPRAVKY.CZ

3. Technické údaje

	TI - 120	TI - 140
Napětí	230 V 50 Hz	230 V 50 Hz
Příkon	< 28 W	< 40 W
Rozsah vstupního tlaku	4–10 bar	10–15 bar
Rozsah čerpacího tlaku pro motocykl	1–5 bar	
Rozsah tlaku při huštění pro osobní automobil	1–7 bar	
Rozsah tlaku při huštění pro nákladní automobily		6–13 bar
Provozní teplota	-20 °C až 70 °C	-20 °C až 70 °C
Typ displeje	LED	LED
Délka hadice pro čerpání	10 m	10 m
Relativní vlhkost	10 %–95 %	10 %–95 %
Hluk	< 70 dB	< 70 dB
Vnější rozměry	336 x 230 x 105 mm	336 x 230 x 105 mm

4. Úvod do rozhraní displeje



WWW.TECHNICI-PRIPRAVKY.CZ

5. Funkce produktu

- Zařízení je vybaveno displejem, který umožňuje předem nastavit požadovaný tlak.
- V ručním režimu lze změřit tlak v pneumatice a provést ruční dofukování.
- Parametry lze nastavovat ručně.
- Světlocitlivá tlačítka nepodléhají mechanickému opotřebení, díky čemuž se zařízení vyznačuje delší životností.
- Přístroj umožňuje rychlé a přesné huštění v automatickém režimu.
- Po dosažení nastaveného tlaku přístroj vydá zvukový signál a rozsvítí se kontrolka.
- Zařízení automaticky signalizuje chyby během huštění pomocí zvukového a světelného signálu, např. když patka pneumatiky nepřiléhá k ráfku, svorka je špatně upevněna, v hadici je netěsnost nebo dochází k jiným únikům vzduchu.
- LCD displej je po zapnutí průhledný a po vypnutí zcela černý, což zabraňuje nesprávnému odečtu parametrů způsobenému jinými viditelnými prvky.
- Zařízení se vyznačuje vysokou spolehlivostí, odolností a estetickým vzhledem. Hliníkové pouzdro zajišťuje pevnost, elegantní vzhled a dlouhou životnost.

6. Příprava k provozu

1) Připojte stlačený vzduch v souladu s aktuálními potřebami a požadavky instalace.
2) Připojte zařízení k elektrické síti v souladu s jeho specifikací.
3) Přemístěte zařízení na místo určení, zkontrolujte jeho fungování simulací jednotlivých funkcí, abyste se ujistili, že je umístění správné.
4) Vyvrtejte otvory do základny zařízení na příslušných místech (podle obrázku v dokumentaci), připevněte automat k podkladu pomocí šroubů dodaných v sadě.
5) Umístěte hák v blízkosti zařízení a vyrovnejte otvory, přišroubujte hák k zařízení pomocí šroubů a pečlivě naviňte vzduchovou hadici na hák.

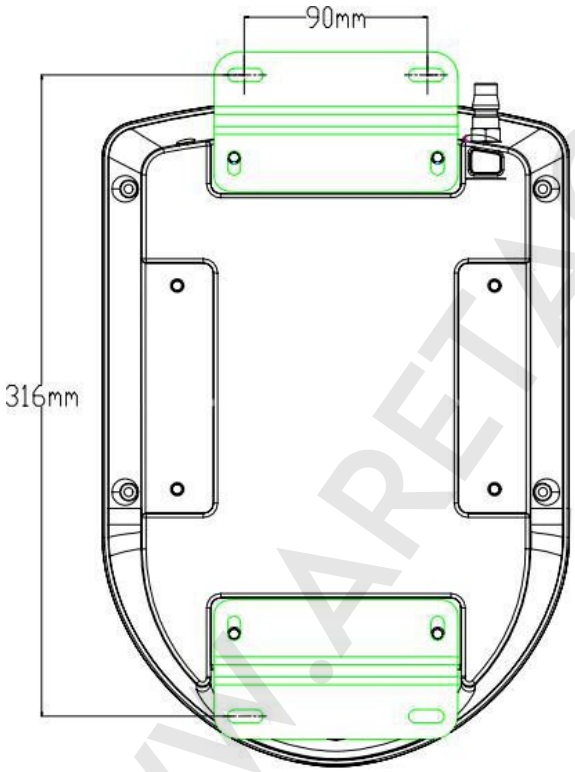

Montáž shora dolů

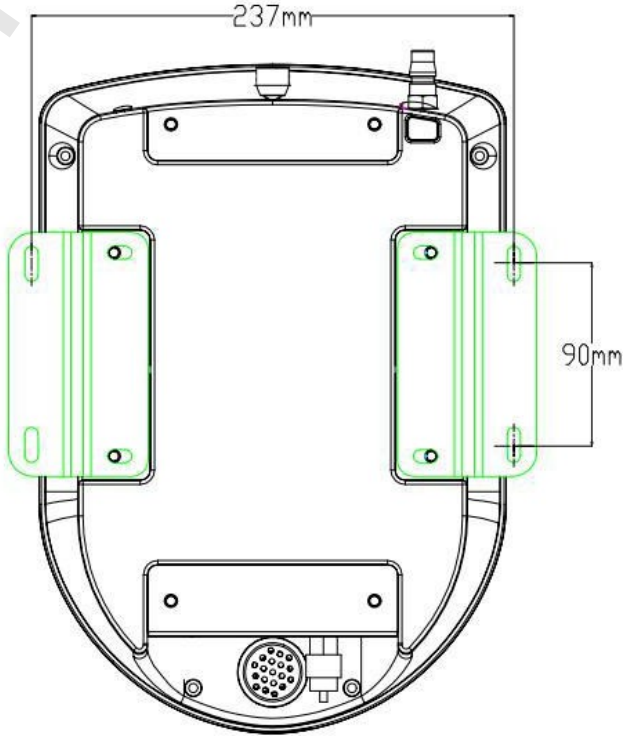

Montáž vlevo-vpravo

WWW.ARETACNI-PRIPRAVKY.CZ



Stiskněte nebo podržte toto tlačítko, abyste snížili nastavenou hodnotu tlaku



Stiskněte nebo podržte toto tlačítko, abyste zvýšili nastavenou hodnotu tlaku



Stiskněte pro výběr režimu „přetlak" a nastavení jeho hodnoty tlačítky „–" a „+"; podržte pro přepnutí do standardního nebo motocyklového režimu; režim pro nákladní automobily/autobusy nelze měnit a v motocyklovém a nákladním/autobusovém režimu není funkce přetlaku k dispozici.



Stisknutím tohoto tlačítka spustíte nebo zastavíte čerpání



Stiskněte toto tlačítko pro přepnutí jednotek: Bar / Psi.

7. Hustění pneumatik

1. Připojte kompresor ke zdroji plynu (může se jednat o běžný vzduch nebo dusík) a k napájení, poté stiskněte vypínač, abyste zařízení zapnuli.
2. Připojte koncovku hadice kompresoru k ventilu pneumatiky a ujistěte se, že spojení je těsné a nedochází k úniku vzduchu.
3. Na ovládacím panelu nastavte požadovanou hodnotu tlaku a hodnotu tlaku pro nadměrné nahuštění. Podrobný postup:
    - Podržte tlačítko **„SET"** a vyberte režim vozidla (pokud aktuální režim odpovídá požadovanému vozidlu, není změna nutná).

Poznámka: Režim **„nákladní vozidlo a autobus"** nelze změnit na jiné režimy.

- Stiskněte tlačítko **„Bar/Psi"** pro výběr jednotky (pokud je aktuální jednotka správná, není změna nutná).
- Stisknutím nebo podržením tlačítek **„-"** a **„+"** nastavte hodnotu huštění.

Poznámka: Před zahájením huštění se musí obsluha ujistit, že je zvolen správný režim vozidla, aby se zabránilo nadměrnému nahuštění pneumatiky, což může vést k jejímu prasknutí a ohrožení bezpečnosti.

- Stiskněte tlačítko **„SET"** pro přepnutí do režimu **nadměrného huštění** a poté pomocí tlačítek **„-"** a **„+"** nastavte hodnotu tlaku pro nadměrné huštění.

Upozornění: Režimy **„motocykl"** a **„nákladní vozidlo a autobus"** funkci nadměrného huštění nemají.

4. Stiskněte tlačítko „Start/Stop" pro zahájení huštění. Během huštění přístroj automaticky zjišťuje skutečný tlak v pneumatice:
    - pokud je tlak v pneumatice nižší než nastavená hodnota – přístroj automaticky doplní rozdíl,
    - pokud je tlak vyšší – přístroj automaticky vypustí přebytečný vzduch,
    - pokud je v pneumatice tlak, ale je příliš nízký – zařízení jej automaticky zvýší, aniž by bylo nutné znovu stisknout tlačítko „Start/Stop".
5. Po dokončení huštění se na LED displeji zobrazí symbol dokončení a současně zazní zvukový signál.

WWW.AREALNI-PRIPRAVKY.CZ

8. Vysvětlení kódů



1. Pokud po třech pokusech tlak nedosáhne hodnoty 0,8 BAR nebo vyšší, zkontrolujte, zda elektromagnetický ventil kompresoru funguje správně.

2. Pokud dojde k odpojení vzduchové hadice během čerpání a tlak v pneumatice před zahájením huštění vyšší než 0,8 BAR (12 PSI), neodpojujte vzduchovou hadici během huštění.

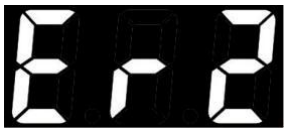

Pokud se během huštění zastaví detekce tlaku a dochází k úniku, zařízení nebude schopno po delší dobu detekovat stabilní tlak. Zkontrolujte, zda nedochází k úniku vzduchu ve vzduchové hadici, vnitřních spojovacích hadicích nebo na spojkách.



1. Pokud je aktuálně naměřený tlak po několik po sobě jdoucích měření nižší nebo roven tlaku naměřenému při předchozím měření, zkontrolujte, zda má zdroj plynu dostatečný tlak a zda elektromagnetický ventil pro čerpání funguje správně.

2. Pokud je aktuálně naměřený tlak větší nebo roven tlaku naměřenému při předchozím měření, je třeba zkontrolovat, zda elektromagnetický ventil pro vypouštění vzduchu funguje správně.



1. Pokud nastavení režimu vozidla na kompresoru neodpovídá typu pneumatiky, je třeba zkontrolovat, zda je režim vozidla na kompresoru v souladu s typem pneumatiky.

2. Pokud je tlak zdroje plynu příliš vysoký, je třeba jej snížit.

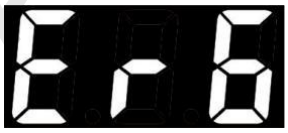

1. Pokud je nastavená hodnota tlaku vyšší než hodnota tlaku přiváděného vzduchu, zkontrolujte, zda je zařízení připojeno ke zdroji plynu a zda je tlak zdroje plynu dostatečný.

2. Pokud došlo ke ztrátě kalibračních parametrů, zkontrolujte, zda je tlak správně detekován. Pokud je detekovaný tlak nesprávný, proveďte novou kalibraci, abyste předešli prasknutí pneumatiky v důsledku nadměrného tlaku.

WWW.ARETA.CZ PRIPRAVKY.CZ



Pokud hodnota parametru nespadá do nastaveného rozsahu, zkontrolujte, zda byly kroky kalibrace provedeny správně, a proveďte kalibraci znovu. Zkontrolujte také, zda senzor funguje správně a zda dokáže správně měřit tlak.



Zadaný ověřovací kód je nesprávný. Je třeba provést kalibraci znovu a správně zadat ověřovací kód.



Uložení ověřovacích parametrů se nezdařilo. Pokud se ukládání opakovaně nezdaří, obraťte se na výrobce.



Uložení ověřovacích parametrů se nezdařilo. Pokud se ukládání opakovaně nezdaří, obraťte se na výrobce.



Čerpání ukončeno: KONEC



Čerpání zastaveno: STOP

9. Denní údržba

- Po ukončení čerpání odložte vzduchovou hadici na místo, vypněte napájení, odpojte zdroj plynu a průběžně odstraňujte nečistoty ze zařízení, aby nedošlo k poškození jeho součástí.
- Vzduchový kompresor je třeba odvzdušňovat **alespoň 3krát týdně**, aby se snížilo množství olejové mlhy, vody a nečistot ve stlačeném vzduchu a prodloužila se životnost vzduchového filtru. Filtrační vložku je třeba pravidelně vyměňovat každých 6 měsíců.
- Je-li na zařízení nainstalován vzduchový filtr, je třeba čistit síto filtru každých 6 měsíců, aby nedošlo k jeho ucpání olejem a nečistotami. Při velkém množství oleje a nečistot je třeba filtr čistit nepravidelně v závislosti na aktuálním stavu. Při menším množství oleje a nečistot lze filtr čistit jednou ročně.
- Stlačený vzduch musí být před
  připojením k čerpadlu, aby vlhkost neovlivňovala životnost vnitřních součástí zařízení.

WWW.RETAOUTRIPRAVKY.CZ

ZÁRUČNÍ PODMÍNKY A ZÁRUČNÍ LIST

1. Společnost REDATS s ručením omezeným, se sídlem v Jabłonně u Lublinu, Jabłonna – Majątek 12, 23-114 Jabłonna (dále jen „garant") poskytuje záruku na níže uvedené zboží podle níže stanovených pravidel a podmínek.
2. Záruční doba činí 24 měsíců (v případě nákupu firemním zákazníkem činí záruční doba 12 měsíců) ode dne převzetí zboží zakoupeného od ručitele nebo jeho obchodního partnera kupujícím. Po uplynutí
   Záruka: Poskytovatel záruky poskytuje servisní služby za poplatek na náklady kupujícího. Kupující ztrácí nárok na záruku, pokud poruší její podmínky.
3. Základem pro poskytnutí záruky je tento záruční list s razítkem a podpisem prodejce nebo předložení dokladu o nákupu (účtenka, faktura).
4. Odpovědnost poskytovatele záruky v rámci této záruky se omezuje na zboží dodané a používané na území Polska.
5. Zárukodavce odpovídá pouze za vady zboží vzniklé z příčin spočívajících ve věci samotné nebo vyplývajících z technologických chyb při výrobě.
6. V případě výskytu výrobních a materiálových vad zboží v záruční lhůtě zajistí garant po ověření oprávněnosti reklamace bezplatné odstranění vad do 90 dnů od data přijetí vadného zboží (tato lhůta se může prodloužit z důvodů nezávislých na garantovi). Zárukodavce se zavazuje doručit oprávněné osobě na své náklady zboží na místo, kam bylo doručeno v době prodeje.
7. Kupující je povinen provádět pravidelné prohlídky v stanovených termínech. Účelem pravidelných prohlídek je zajistit bezpečnost při používání zařízení.
8. Osoba uplatňující nárok z záruky by měla doručit zboží do sídla poskytovatele záruky na jeho náklady.
9. Kupující je povinen umožnit ručiteli ověřit příčiny nahlášené reklamace, v opačném případě dojde ke změně lhůty pro provedení záručních oprav.
10. Záruka se nevztahuje na zboží, které bylo poškozeno v důsledku:
    - nesprávné přepravy zboží ze strany kupujícího,
    - obsluhy a údržby zboží v rozporu s návodem k obsluze,
    - provozování zboží v nepříznivých klimatických podmínkách přesahujících pokyny uvedené v návodu k obsluze,
    - nesprávného provozu – nedodržení doporučení a termínů údržby zařízení uvedených v návodu k obsluze,
    - použití vlastních součástí kupujícím bez dohody s poskytovatelem záruky,
    - provádění úprav a oprav kupujícím bez dohody s poskytovatelem záruky,
    - mechanického poškození – prasklin, škrábanců, promáčknutí,
    - poškození způsobených třetími osobami nebo v důsledku náhodných událostí a živelních pohrom.
11. Veškerá poškození uvedená v bodě 10 nebo jiná poškození způsobená vinou uživatele mohou být opravena na jeho náklady.
12. Záruka se nevztahuje na údržbové a servisní úkony popsané v návodu k obsluze, tj. kalibraci, výměnu oleje, napnutí řemenu, mazání kluzných částí atd., ani na části stroje podléhající provoznímu opotřebení (tj. rychloupínací matice, hřídele, gumové díly, nástavce: válečků, kluzáků, čelistí, klepačů atd.).
13. V případě neoprávněné reklamace nebo závady způsobené vinou zákazníka hradí zákazník náklady vynaložené garantem, které mohou zahrnovat cestovné, náklady na kurýrní přepravu, náklady na technickou prohlídku, náklady na opravu, náklady na vyměněné součásti a čištění opotřebitelných součástí.
14. Nepodstatné vady zboží, které po montáži zůstávají neviditelné a nemají vliv na jeho užitnou hodnotu, např. škrábance, odlupování barvy, zabarvení plastových dílů, nejsou předmětem reklamace.
15. V případě, že vadu nelze odstranit a výrobek je i nadále způsobilý k užívání, má uživatel právo na:
    - vrácení částky odpovídající snížení kvality výrobku,
    - výměny vadného výrobku za výrobek bez vad,
16. V souvislosti s poskytnutím záruky prodávající vylučuje odpovědnost z titulu záruky za vady. To se však nevztahuje na spotřebitele.

WWW.ARETACNI-PRIPRAVKY.CZ

VYPLŇUJE PRODEJCE:

Datum prodeje výrobku:.....

Název a označení výrobku:.....

.....

..... *Prodejce: (razítko a podpis)*	..... *Kupující: (datum a podpis)*
Servisní opravy	**Datum, podpis, razítko**

WWW.ARETACNI-PRIPRAVKY.CZ

Jabłonna – Majątek 12
23-114 Jabłonna – Majątek
DIČ: 7133126904
tel. 81-565-71-71
fax 81-470-93-67
sklep@redats.com

Prohlášení o shodě s předpisy EU

Předmět prohlášení:

Výrobek: Automatický hustič pneumatik
Značka: REDATS
Model: TI-120, TI-140

Výrobce: REDATS Spółka z ograniczoną odpowiedzialnością, Jabłonna - Majątek 12, 23-114 Jabłonna – Majątek Toto prohlášení o shodě se vydává na výlučnou odpovědnost výrobce

Výše uvedený předmět tohoto prohlášení o shodě EU je v souladu s příslušnými požadavky harmonizačních právních předpisů EU:

2014/30/EU, 2014/35/EU, 2011/65/EU

Odkazy na příslušné harmonizované normy, které byly použity, včetně data normy, nebo na jiné technické specifikace, včetně data specifikace, ve vztahu k nimž je deklarována shoda:

EN IEC 61326-1:2021
EN 61010-1:2010+A1:2019 EN
12645:2014

Jabłonna – Majątek, 27. 8. 2025

REDATS sp. z o.o.
Dyrektor Operacyjny
Chief Operating Officer
Kamil Tarasiewicz

REDATS sp. z o.o.
www.sklep.redats.pl | www.redats.com
NIP: 7133126904
KRS: 0001052621
REGON: 526250014
Jabłonna Majątek 12
23-114 Jabłonna
POLAND
+48 (81) 565 71 71

WWW.ARETACNI-PRIPRAVKY.CZ